FR KIT DE FINITION INTÉGRÉ VANTAIL SIMPLE 1000X2030 ET VANTAIL DOUBLE 2000X2030

100 PLAQUES DE PLÂTRE

VANTAIL SIMPLE

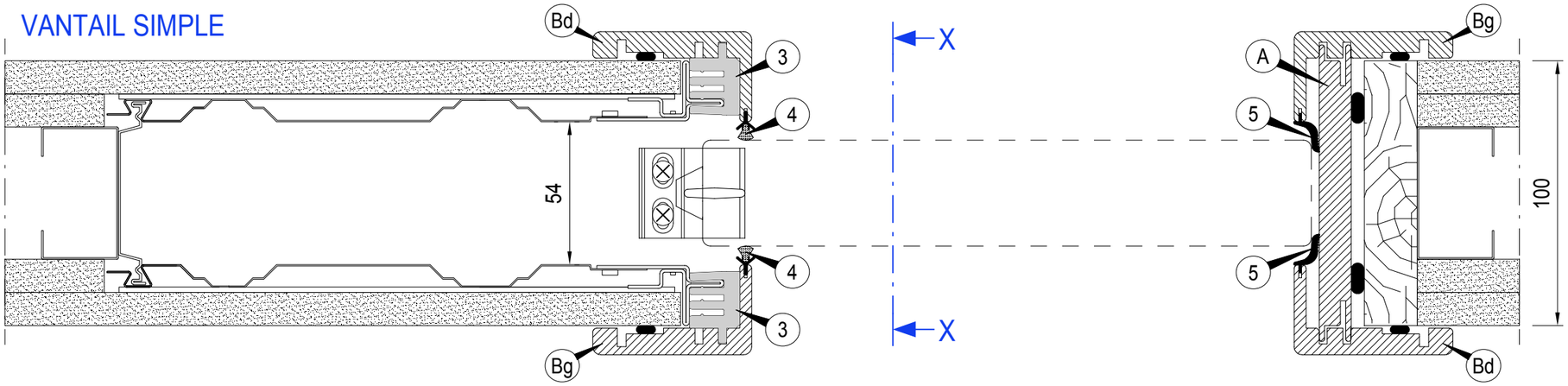

VANTAIL DOUBLE

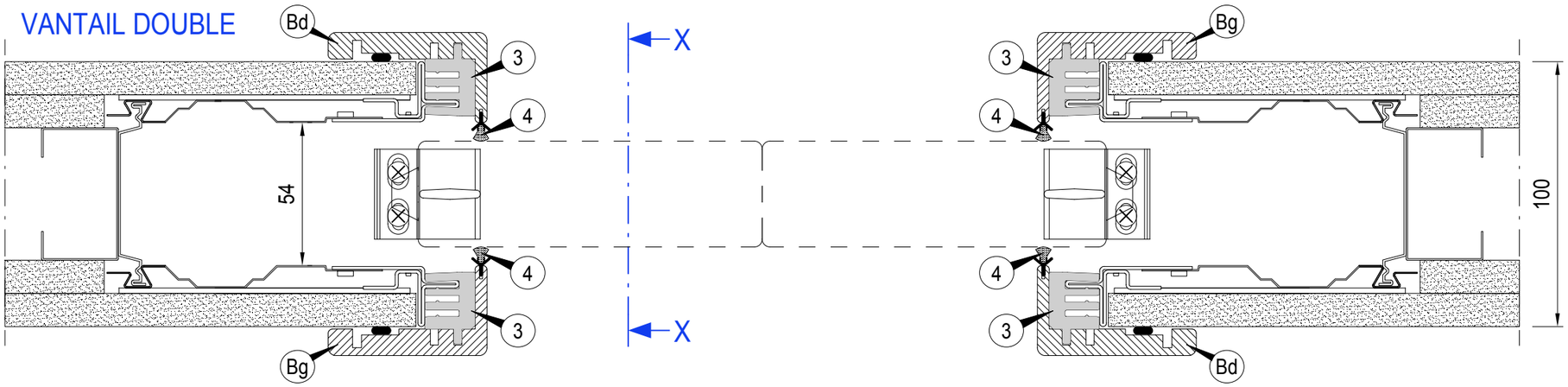

COUPE X-X

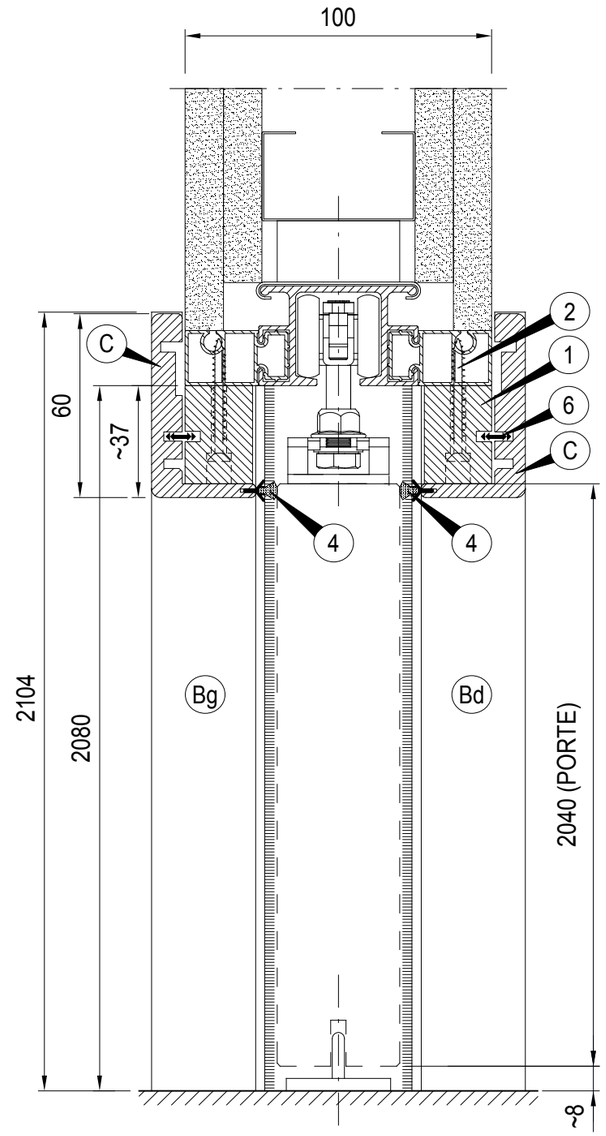

COMPOSITION DE L'EMBALLAGE VANTAIL SIMPLE

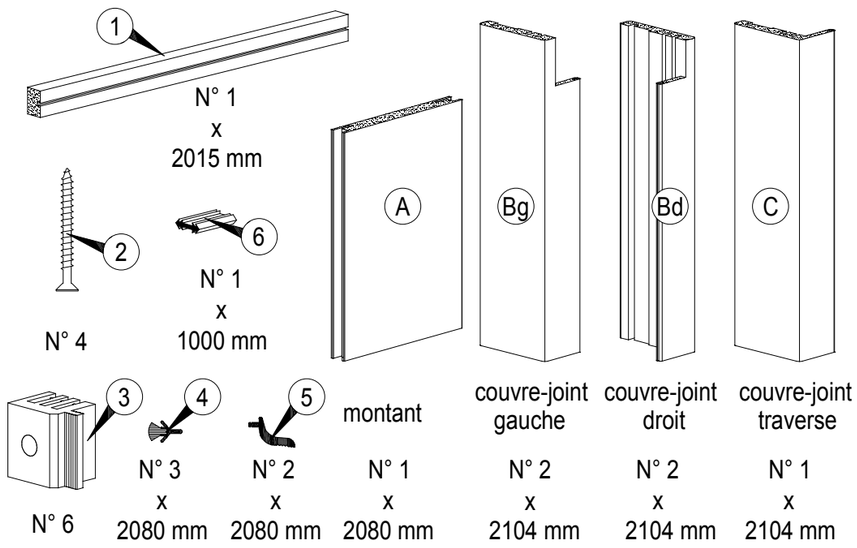

LES COUVRE-JOINTS DEVRONT ETRE COUPES SUR MESURE EN PHASE D'INSTALLATION

COMPOSITION DE L'EMBALLAGE VANTAIL DOUBLE

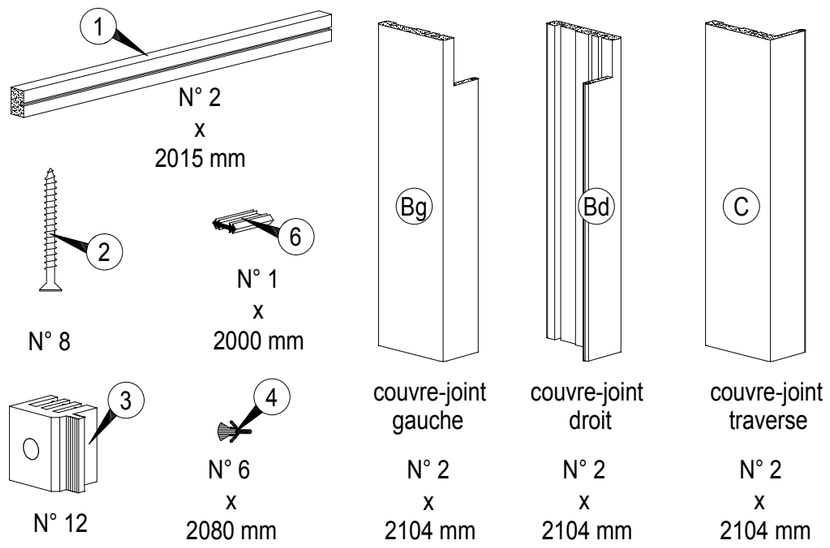

LES COUVRE-JOINTS DEVRONT ETRE COUPES SUR MESURE EN PHASE D'INSTALLATION

DETAIL COUVRE-JOINT

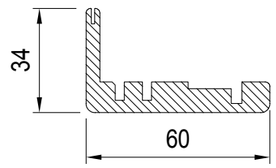

DETAIL MONTANT

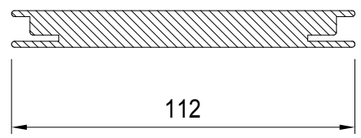

IS-INTEGRE-100_R5 1 di 2

Les données publiées sont indicatives. SCRIGNO S.p.A. décline toute responsabilité pour les inexactitudes éventuellement contenues dans les textes consécutivement à des erreurs d'impression, de transcription ou pour toute autre raison, et se réserve le droit d'apporter toutes modifications pour l'amélioration de ses produits sans préavis.

SCRIGNO®
Scrigno SpA | scrigno.net
via Casale Sant'Ermete 975
47822 Santarcangelo di Romagna (RN)
ph. + 39 0541 757711
fax + 39 0541 757780
scrigno@scrigno.it

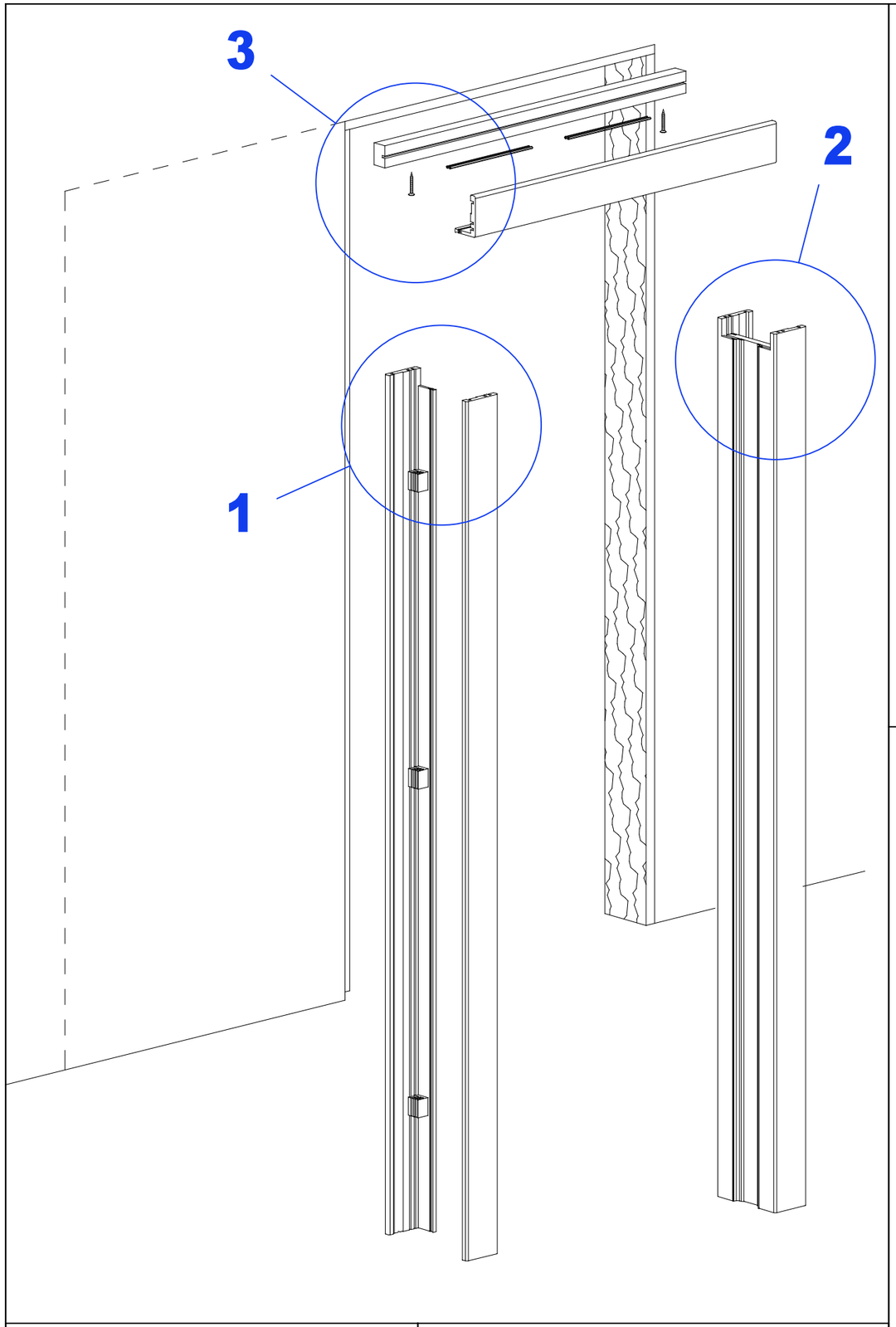

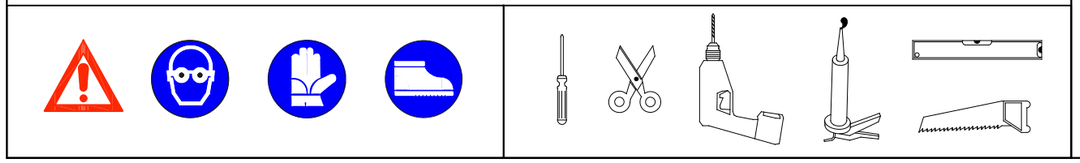

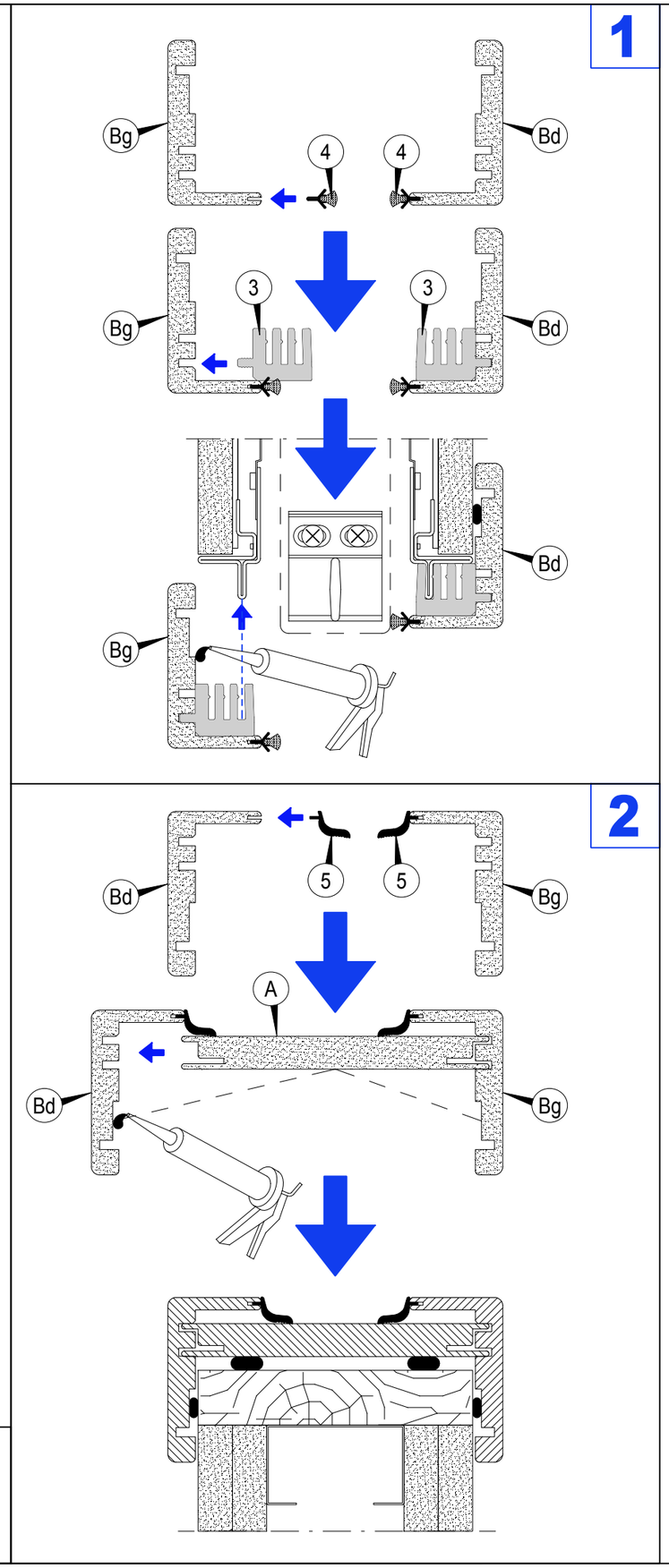

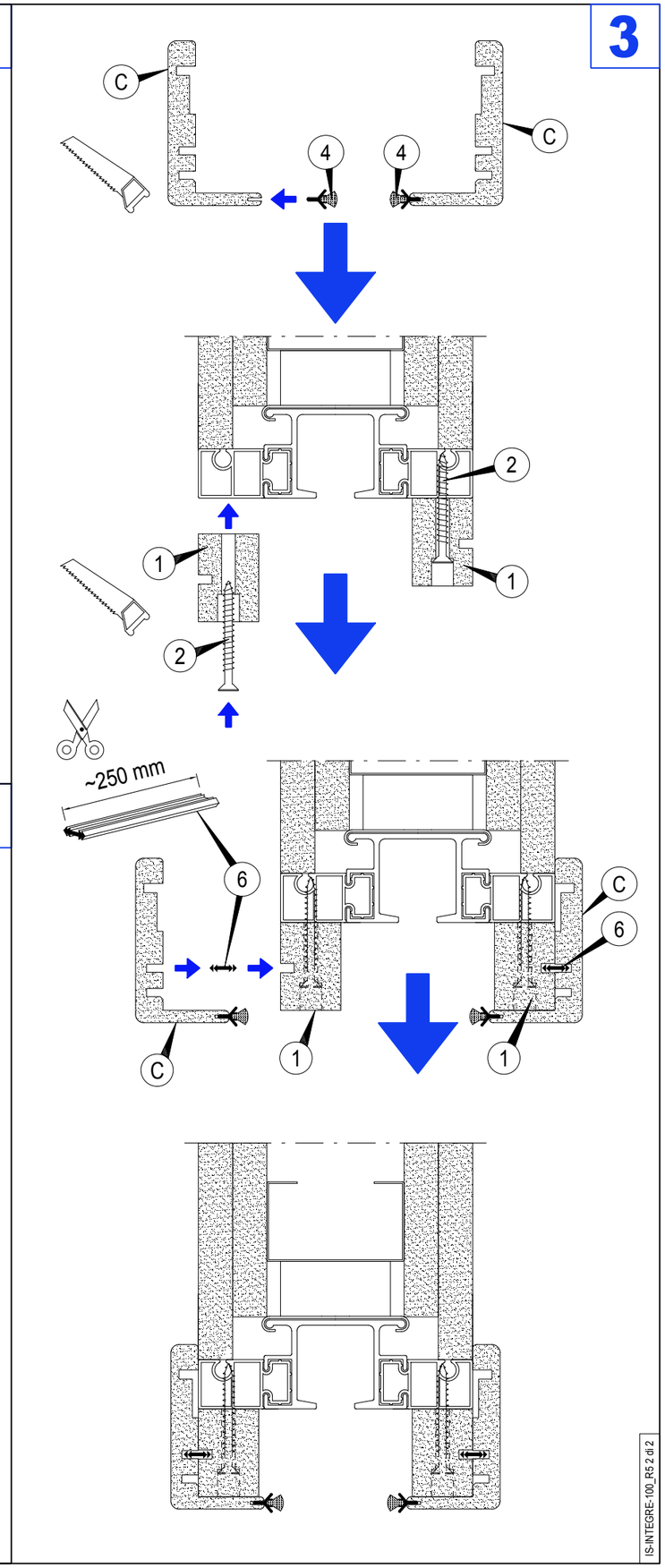

IS-INTEGRE-100_R5 2 di 2